# BPC-8503

## 无扩展 BOXPC

备注：图片展示产品因版本和配置不同与实际有差异，
请参照订购信息选择合适型号！

## 产品特点：

◆整机密闭无风扇设计，满足工业恶劣环境使用；

◆加高斜齿双面散热鳍片，优质铝合金优化整体散热，获得更高散热效率；

◆ PCBA 功能扩展设计实现全无线化，提供挂耳版和 VESA 版两种安装方式；

◆ LAN、WIFI、3G、4G 等多种万物互联方式，满足不同行业需求；

◆ 2 个 I211 千兆网口（内置滤波 + 防雷设计），提供 2COM 口（RS-232）；

◆ 3 个 USB2.0 和 1 个 USB3.0 接口；

◆ DC9-24V 宽压输入；

◆整机功耗小，性能优良，环境适应性强，可广泛应用于机器视觉、高速公路车道控制、机械检测设备、智能交通、智慧工厂、智能电力控制、数控设备制造、环保监测、制药设备、风电监测、轮胎硫化、工业自动化控制等工业现场领域。

## 接口位置示意图：

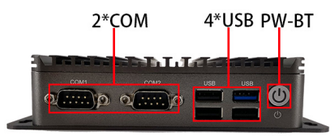


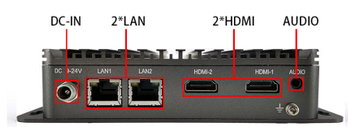


## 产品尺寸图：

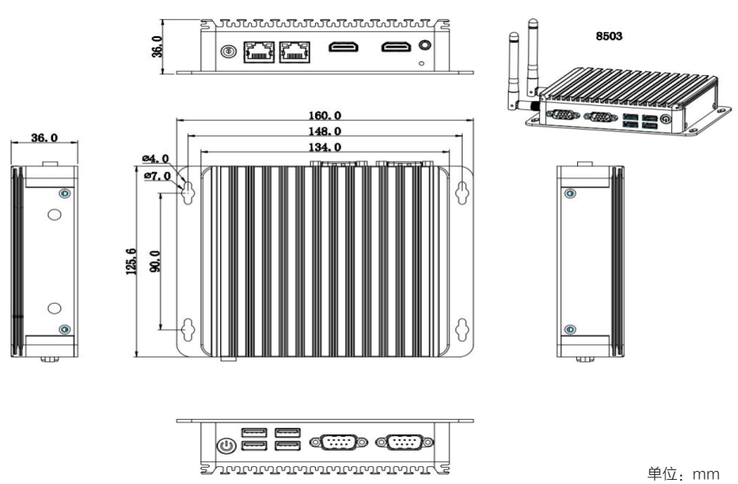


单位：mm

## 产品规格

| 系统配置 | |
|---|---|
| 处理器 | Intel 赛扬 J1900 四核 2.00GHz 处理器，最大睿频 2.42GHz，2MB 缓存，10W |
| 芯片组 | Intel® BayTrail – U SOC |
| 内存 | 板载 DDR3L 4GB(1333MHz)，整机具体配置内存以实配为准 |
| 显示接口 | HDMI *2 |
| 网络 | 板载 2 个 Intel i211-AT 10/100/1000M 自适应千兆网卡 |
| IO 接口 | 开关面接口：2*COM(RS-232)；3*USB 2.0；1*USB3.0；1* 电源开关； |
| | 后面板接口：1*DC9-24V 电源输入接口；2*RJ45 网口；2*HDMI； |
| | 1*Line-out（当前出厂默认不带声卡） |
| 存储器 | 提供 1 个 MSATA 插槽；提供 1 个 7P+15P 2.5 寸硬盘直装母座 |
| 扩展接口 | 提供 1 个 MINI PCI-E 插槽，1 个 SIM 卡座（支持 3G/4G 卡） |
| 机箱参数 | 颜色：钛灰色　材质：优质铝合金　热设计：无风扇被动散热 |
| 工作湿度 | 10% – 95% @40° C 无冷凝 |
| 工作环境 | -20° C~ 65° C (-4° F~149° F) |
| 储存环境 | -40° C~ 80° C (-40° F~176° F) |
| 电源 | DC9~24V 电源输入 |
| 尺寸 (W*H*D) | 134*125.6*36mm（裸机）/ 160*125.6*36mm(带挂耳）/ 192*151*118 mm(包装箱尺寸） |
| 重量 (kg) | 净重≈ 0.6　毛重≈ 1.2 |
| 操作系统 | Windows 7/8/10, Linux |

## 订购信息

| 型号 | 描述 |
|---|---|
| BPC-8503-01 | 赛扬 J1900/4G/2LAN/2*RS232/1USB3.0/3USB2.0/2*HDMI /DC9-24V |

## 包装清单

| 名称 | 数量 |
|---|---|
| 裸机 | 1 |
| 12V3.3A 适配器 | 1 |
| 电源线 | 1 |
| 螺丝包 | 1 |
| 壁挂支架 | 1 |
| 硬盘支架 | 0 |